Technische Gummi und Kunststoffe GmbH

Gummipuffer

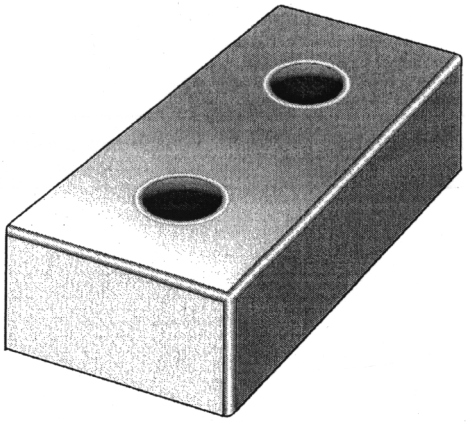

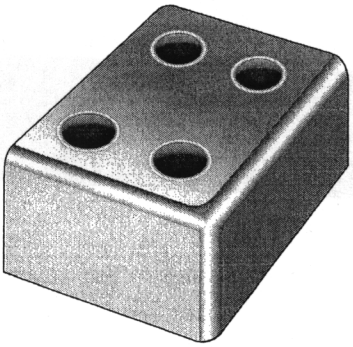

GuK Technische Gummi und Kunststoffe GmbH
Buckower Chaussee 69 - 70
12277 Berlin

Telefon +49 30 723 929-0
Telefax +49 30 723 929-99

E-Mail: info@guk-berlin.de
Internet: www.guk.de

Qualitätsmanagement
ISO 9001:2015
Reg.-Nr. 019886 QM15

3.5 (030706)

Gummipuffer für Fahrzeuge, Rampen, Überlade- & Wechselbrücken

Technische Gummi und Kunststoffe GmbH

Gummipuffer

- aus **Neugummi** oder vulkanisiertem **Recycling-Gummi**
- ideal zum Anfahren an **Laderampen** & **Überladebrücken**
- passend für fast **90% aller Standard-Überladebrücken**,
  z.B. Caema, Dyna-Seal, Flexion, Hafa, Koch, Loading, Nani, Trepel und viele andere
- **hervorragende Schonung** von LKW, Wechselbrücken und Gebäuden
- sehr **robust** und **stoßdämpfend**
- Qualitätsprodukte in **Erstausrüsterqualität**
- preiswert und **wirtschaftlich**
- für jeden Anwender **leicht austauschbar**

Die **technischen Maße** und **Zeichnungen** entnehmen Sie bitte den nachfolgenden Seiten; weitere **Sondermaße** sind auf Anfrage erhältlich. Fragen Sie uns - wir beraten Sie gerne.

Umrüsten auf große Rampenpuffer? - Kein Problem!

Viele Überladebrücken sind mit zu kleinen Puffern ausgerüstet, können den ständigen Überbelastungen nicht standhalten und müssen sehr schnell wegen Beschädigung ausgetauscht werden.

Wir bieten eine **dauerhafte, einfache und kostengünstige Alternative** an: Sie rüsten um auf größere Rampenpuffer (z.B. Bulli-B 500 x 250 x 140 mm). Unsere **verzinkte** oder **grundierte Anschraubplatte** (mit Schraubenset) bzw. **Anschweissplatte** wird einfach auf die vorhandene Grundplatte aufgeschraubt bzw. angeschweisst. Wir benötigen von Ihnen nur das Maß mit der Bohrung der jetzigen Grundplatte und die Gewindegröße (M 10 bis M 14). Anschließend kann der große Puffer mit den mitgelieferten Bolzen angeschraubt werden.

Leicht anzubringen - **schnell fix und fertig** - sofort einsetzbar.

GuK Technische Gummi und Kunststoffe GmbH • Sitz der Gesellschaft Berlin • Registergericht Berlin Charlottenburg HRB 52424
Geschäftsführer: Mario Knoop, Peter Leue • USt-IdNr.: DE811652418 • Steuer-Nr.: 29/059/60807 • EORI-Zoll-Nr.: DE4555554

Hausanschrift
Buckower Chaussee 69-70
12277 Berlin

Tel. +49 30 723 929-0
Fax +49 30 723 929-99

E-Mail: info@guk-berlin.de
Internet: www.guk.de
Shop: www.guk24.de

Commerzbank AG
IBAN: DE30 1008 0000 0782 9334 00
BIC: DRES DE FF 100

Qualitätsmanagement DQS ISO 9001:2015 Reg.-Nr. 019886 QM15

Gummipuffer für Fahrzeuge, Rampen, Überlade- & Wechselbrücken

Technische Gummi und Kunststoffe GmbH

Bezeichnung	Größe	Lochanzahl	Ausführung
N-Puffer	200 x 52 x 60 mm	2	mit einvulkanisierten verzinkten Stahlscheiben
			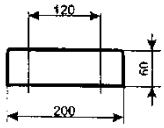 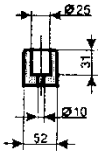
N-Puffer	200 x 52 x 80 mm	2	mit einvulkanisierten verzinkten Stahlscheiben
			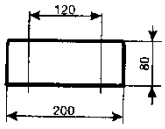 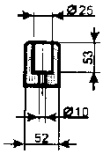
N-Puffer	300 x 52 x 60 mm	3	mit einvulkanisierten verzinkten Stahlscheiben
			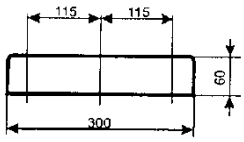 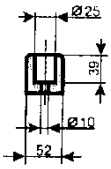
N-Puffer	300 x 52 x 80 mm	3	mit einvulkanisierten verzinkten Stahlscheiben
			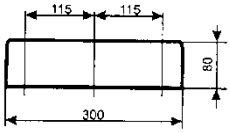 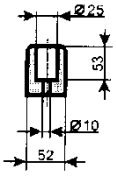
N-Puffer	315 x 35 x 60 mm	3	mit einvulkanisierten verzinkten Stahlscheiben
			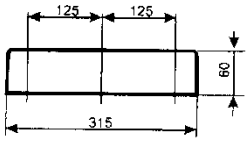 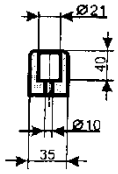

GuK Technische Gummi und Kunststoffe GmbH • Sitz der Gesellschaft Berlin • Registergericht Berlin Charlottenburg HRB 52424
Geschäftsführer: Mario Knoop, Peter Leue • USt-IdNr.: DE811652418 • Steuer-Nr.: 29/059/60807 • EORI-Zoll-Nr.: DE4555554

Hausanschrift
Buckower Chaussee 69-70
12277 Berlin

Tel. +49 30 723 929-0
Fax +49 30 723 929-99

E-Mail: info@guk-berlin.de
Internet: www.guk.de
Shop: www.guk24.de

Commerzbank AG
IBAN: DE30 1008 0000 0782 9334 00
BIC: DRES DE FF 100

Qualitätsmanagement DQS ISO 9001:2015 Reg.-Nr. 019886 QM15

Gummipuffer für Fahrzeuge, Rampen, Überlade- & Wechselbrücken

Technische Gummi und Kunststoffe GmbH

Bezeichnung	Größe	Lochanzahl	Ausführung
N-Puffer	400 x 52 x 60 mm	3	mit einvulkanisierten verzinkten Stahlscheiben
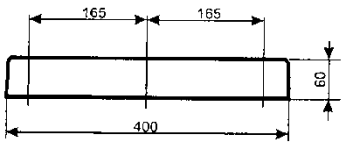 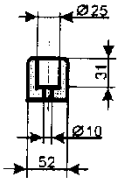			
N-Puffer	400 x 52 x 80 mm	3	mit einvulkanisierten verzinkten Stahlscheiben
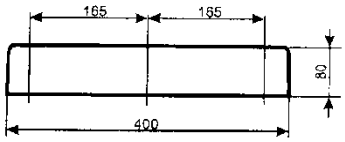 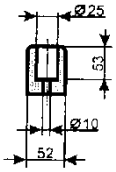			

GuK Technische Gummi und Kunststoffe GmbH • Sitz der Gesellschaft Berlin • Registergericht Berlin Charlottenburg HRB 52424
Geschäftsführer: Mario Knoop, Peter Leue • USt-IdNr.: DE811652418 • Steuer-Nr.: 29/059/60807 • EORI-Zoll-Nr.: DE4555554

Hausanschrift
Buckower Chaussee 69-70
12277 Berlin

Tel. +49 30 723 929-0
Fax +49 30 723 929-99

E-Mail: info@guk-berlin.de
Internet: www.guk.de
Shop: www.guk24.de

Commerzbank AG
IBAN: DE30 1008 0000 0782 9334 00
BIC: DRES DE FF 100

Qualitätsmanagement DQS ISO 9001:2015 Reg.-Nr. 019886 QM15

Gummipuffer für Fahrzeuge, Rampen, Überlade- & Wechselbrücken

Technische Gummi und Kunststoffe GmbH

Bezeichnung	Größe	Ausführung	Anwendungsbereich
Delta-Profil 04	A: 40 mm B: 22 mm Länge: 5 od. 20 lfm.	Hohlprofil; vulkanisierter EPDM-Neugummi	Anfahrschutz
Delta-Profil 06	A: 60 mm B: 53 mm Länge: 2,6 od. 5 lfm.	Hohlprofil; vulkanisierter EPDM-Neugummi	Anfahrschutz, Fahrzeugbau, Nutzfahrzeuge
Delta-Profil 08	A: 80 mm B: 70 mm Länge: 5 lfm.	Hohlprofil; vulkanisierter EPDM-Neugummi	Nutzfahrzeuge, Rampenschutz, Überlade- u. Wechselbrücken
Delta-Profil 11	A: 110 mm B: 97 mm Länge: 2,6 od. 5 lfm.	Hohlprofil; vulkanisierter EPDM-Neugummi	Nutzfahrzeuge, Rampenschutz, Überlade- u. Wechselbrücken

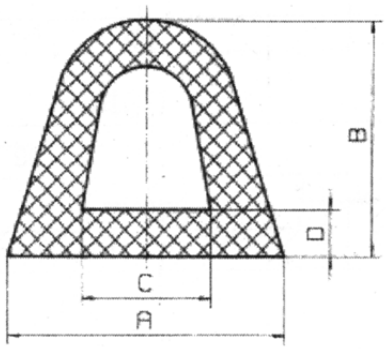

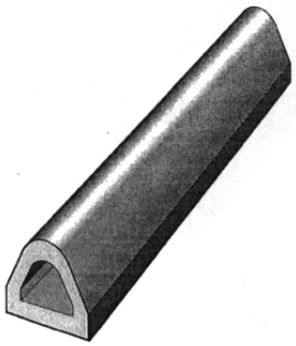

GuK Technische Gummi und Kunststoffe GmbH • Sitz der Gesellschaft Berlin • Registergericht Berlin Charlottenburg HRB 52424
Geschäftsführer: Mario Knoop, Peter Leue • USt-IdNr.: DE811652418 • Steuer-Nr.: 29/059/60807 • EORI-Zoll-Nr.: DE4555554

Hausanschrift
Buckower Chaussee 69-70
12277 Berlin

Tel. +49 30 723 929-0
Fax +49 30 723 929-99

E-Mail: info@guk-berlin.de
Internet: www.guk.de
Shop: www.guk24.de

Commerzbank AG
IBAN: DE30 1008 0000 0782 9334 00
BIC: DRES DE FF 100

Qualitätsmanagement DQS ISO 9001:2015 Reg.-Nr. 019886 QM15

Gummipuffer für Fahrzeuge, Rampen, Überlade- & Wechselbrücken

Technische Gummi und Kunststoffe GmbH

Bezeichnung	Größe	Ausführung	Anwendungsbereich
Truck	200 x 150 x 80 mm	vulkanisiertes Gummi-Recyclat, mit einvulkanisierten Stahl-scheiben, ohne Stahlhülsen	Nutzfahrzeuge, Wechselbrücken

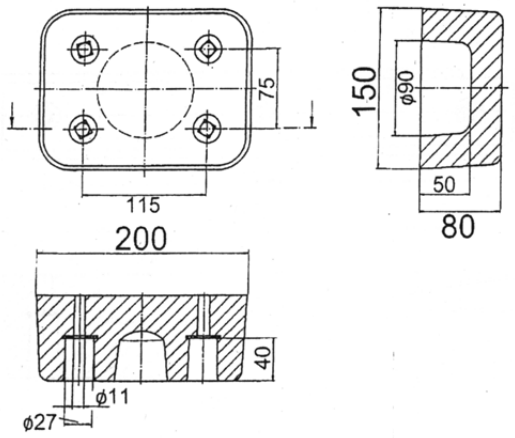

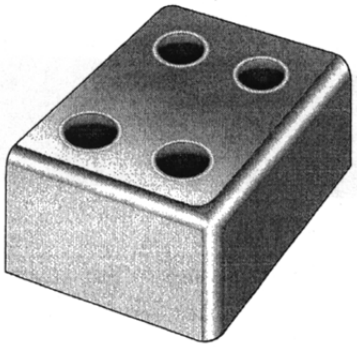

GuK Technische Gummi und Kunststoffe GmbH • Sitz der Gesellschaft Berlin • Registergericht Berlin Charlottenburg HRB 52424
Geschäftsführer: Mario Knoop, Peter Leue • USt-IdNr.: DE811652418 • Steuer-Nr.: 29/059/60807 • EORI-Zoll-Nr.: DE4555554

Hausanschrift
Buckower Chaussee 69-70
12277 Berlin

Tel. +49 30 723 929-0
Fax +49 30 723 929-99

E-Mail: info@guk-berlin.de
Internet: www.guk.de
Shop: www.guk24.de

Commerzbank AG
IBAN: DE30 1008 0000 0782 9334 00
BIC: DRES DE FF 100

Qualitätsmanagement DQS ISO 9001:2015 Reg.-Nr. 019886 QM15

Gummipuffer für Fahrzeuge, Rampen, Überlade- & Wechselbrücken

Technische Gummi und Kunststoffe GmbH

Bezeichnung	Größe	Ausführung	Anwendungsbereich
Standard-A	400 x 80 x 70 mm	vulkanisierter Neugummi, besonders stabil, mit Stahlscheiben und Stahlhülsen	Überladebrücken (z.B. Hafa), Rampen allgemein, Nutzfahrzeuge, Wechselbrücken
Montageplatte	400 x 80 x 10 mm	grundiert, inkl. Schraubensatz	für Puffer Standard-A (z.B. Hafa-Überladebrücken)

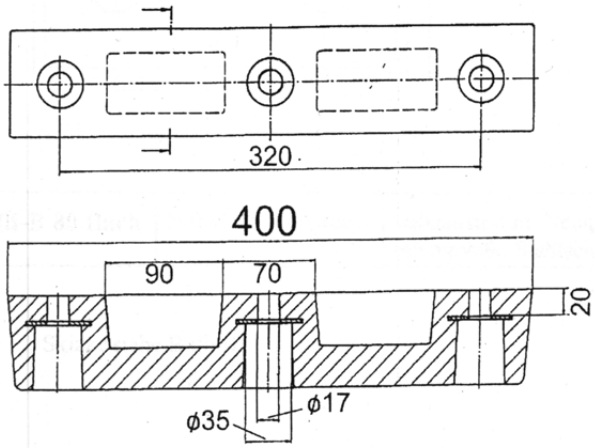

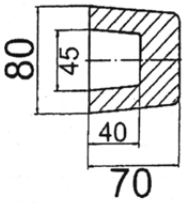

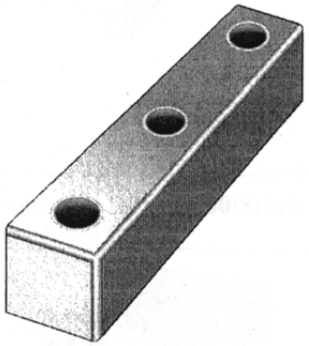

GuK Technische Gummi und Kunststoffe GmbH • Sitz der Gesellschaft Berlin • Registergericht Berlin Charlottenburg HRB 52424
Geschäftsführer: Mario Knoop, Peter Leue • USt-IdNr.: DE811652418 • Steuer-Nr.: 29/059/60807 • EORI-Zoll-Nr.: DE4555554

Hausanschrift
Buckower Chaussee 69-70
12277 Berlin

Tel. +49 30 723 929-0
Fax +49 30 723 929-99

E-Mail: info@guk-berlin.de
Internet: www.guk.de
Shop: www.guk24.de

Commerzbank AG
IBAN: DE30 1008 0000 0782 9334 00
BIC: DRES DE FF 100

Qualitätsmanagement DQS ISO 9001:2015 Reg.-Nr. 019886 QM15

Gummipuffer für Fahrzeuge, Rampen, Überlade- & Wechselbrücken

Technische Gummi und Kunststoffe GmbH

Bezeichnung	Größe	Ausführung	Anwendungsbereich
Standard-B	500 x 80 x 97 mm	vulkanisierter Neugummi besonders stabil, mit Stahlscheiben und Stahlhülsen	Überladebrücken (z.B. Hafa), Rampen allgemein, Nutzfahrzeuge, Wechselbrücken
Montageplatte	500 x 80 x 10 mm	grundiert, inkl. Schraubensatz	für Puffer Standard-B

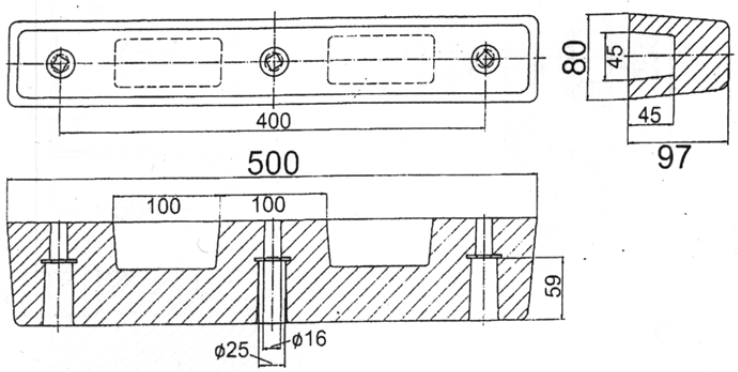

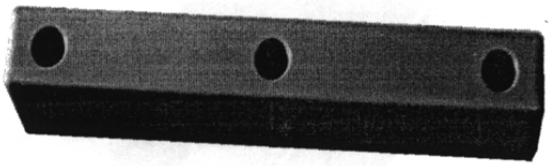

GuK Technische Gummi und Kunststoffe GmbH • Sitz der Gesellschaft Berlin • Registergericht Berlin Charlottenburg HRB 52424
Geschäftsführer: Mario Knoop, Peter Leue • USt-IdNr.: DE811652418 • Steuer-Nr.: 29/059/60807 • EORI-Zoll-Nr.: DE4555554

Hausanschrift
Buckower Chaussee 69-70
12277 Berlin

Tel. +49 30 723 929-0
Fax +49 30 723 929-99

E-Mail: info@guk-berlin.de
Internet: www.guk.de
Shop: www.guk24.de

Commerzbank AG
IBAN: DE30 1008 0000 0782 9334 00
BIC: DRES DE FF 100

Qualitätsmanagement DQS ISO 9001:2015 Reg.-Nr. 019886 QM15

Gummipuffer für Fahrzeuge, Rampen, Überlade- & Wechselbrücken

Technische Gummi und Kunststoffe GmbH

Bezeichnung	Größe	Ausführung	Anwendungsbereich
Bulli-A 140	460 x 250 x 140 mm	vulkanisierter Neugummi	Rampen allgemein, Überladebrücken

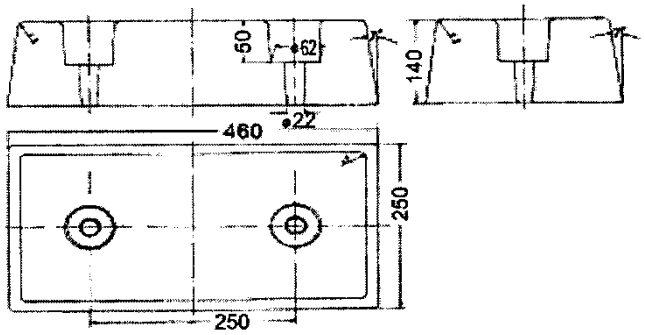

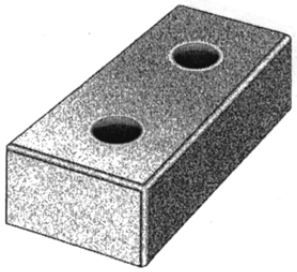

Bezeichnung	Größe	Ausführung	Anwendungsbereich
Bulli-B 80 flach	500 x 250 x 80 mm	vulkanisiert mit Neugummi, mit einvulkanisierten Stahl-scheiben	Überladebrücken (z.B. Hafa u.a. Überladebrücken)

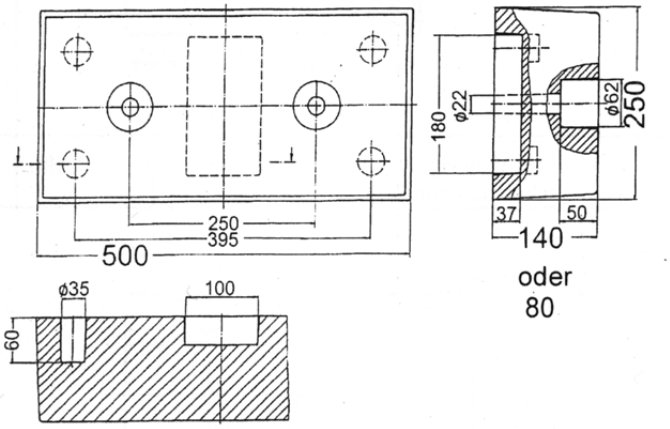

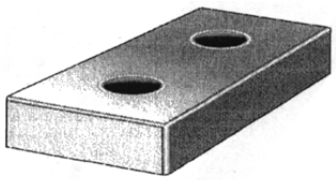

GuK Technische Gummi und Kunststoffe GmbH • Sitz der Gesellschaft Berlin • Registergericht Berlin Charlottenburg HRB 52424
Geschäftsführer: Mario Knoop, Peter Leue • USt-IdNr.: DE811652418 • Steuer-Nr.: 29/059/60807 • EORI-Zoll-Nr.: DE4555554

Hausanschrift
Buckower Chaussee 69-70
12277 Berlin

Tel. +49 30 723 929-0
Fax +49 30 723 929-99

E-Mail: info@guk-berlin.de
Internet: www.guk.de
Shop: www.guk24.de

Commerzbank AG
IBAN: DE30 1008 0000 0782 9334 00
BIC: DRES DE FF 100

Qualitätsmanagement DQS ISO 9001:2015 Reg.-Nr. 019886 QM15

Gummipuffer für Fahrzeuge, Rampen, Überlade- & Wechselbrücken

Technische Gummi und Kunststoffe GmbH

Bezeichnung	Größe	Ausführung	Anwendungsbereich
Bulli-B	500 x 250 x 140 mm	vulkanisierter Neugummi	Überladebrücken (z.B. Hafa u.a. Überladebrücken auf Seite 1), Rampen allgemein
Montageplatte	500 x 250 x 10 mm	grundiert, inkl. Schraubensatz	Für alle Puffer Bulli-B
Montageplatte	500 x 250 x 10 mm	verzinkt, inkl. Schraubensatz	dto.
Schwerlast-dübel	M 16 x 175 mm 8.8		Zur Befestigung Bulli-B an der Betonrampe

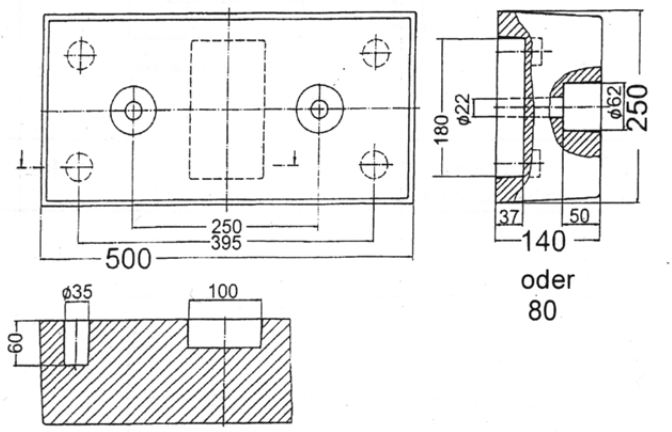

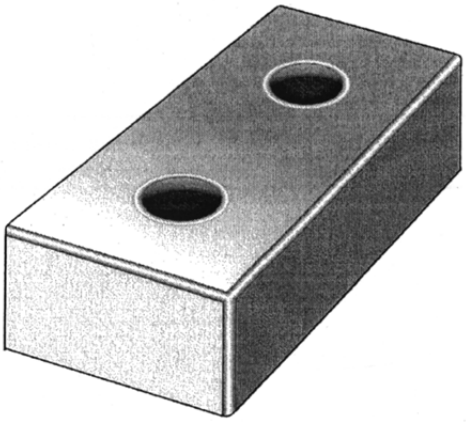

GuK Technische Gummi und Kunststoffe GmbH • Sitz der Gesellschaft Berlin • Registergericht Berlin Charlottenburg HRB 52424
Geschäftsführer: Mario Knoop, Peter Leue • USt-IdNr.: DE811652418 • Steuer-Nr.: 29/059/60807 • EORI-Zoll-Nr.: DE4555554

Hausanschrift
Buckower Chaussee 69-70
12277 Berlin

Tel. +49 30 723 929-0
Fax +49 30 723 929-99

E-Mail: info@guk-berlin.de
Internet: www.guk.de
Shop: www.guk24.de

Commerzbank AG
IBAN: DE30 1008 0000 0782 9334 00
BIC: DRES DE FF 100

Qualitätsmanagement DQS ISO 9001:2015 Reg.-Nr. 019886 QM15

Gummipuffer für Fahrzeuge, Rampen, Überlade- & Wechselbrücken

Technische Gummi und Kunststoffe GmbH

Bezeichnung	Größe	Ausführung	Anwendungsbereich
Bulli-D	600 x 300 x 100 mm	vulkanisierter Neugummi	Überladebrücken (z.B. Flexion, Loading)

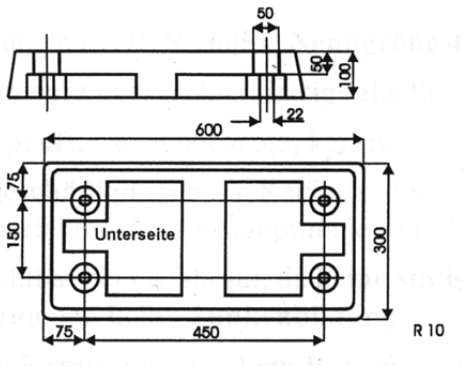

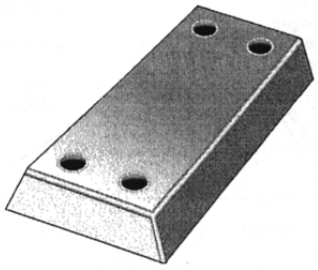

Bezeichnung	Größe	Ausführung	Anwendungsbereich
Bulli-E	500 x 250 x 100 mm	vulkanisierter Neugummi	Überladebrücken (z.B. Loading)

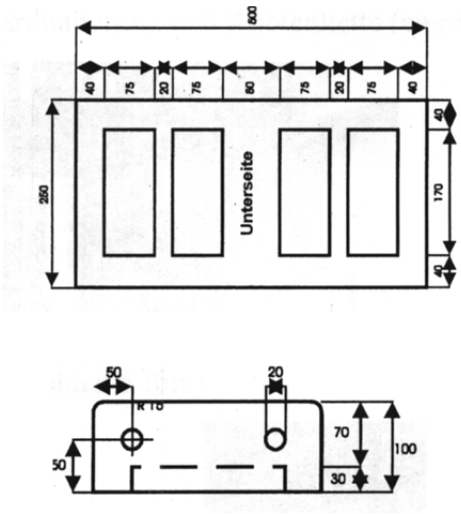

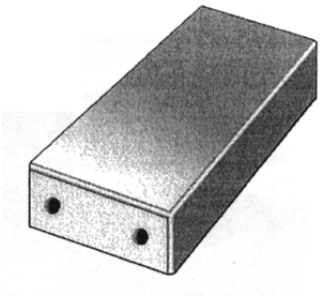

GuK Technische Gummi und Kunststoffe GmbH • Sitz der Gesellschaft Berlin • Registergericht Berlin Charlottenburg HRB 52424
Geschäftsführer: Mario Knoop, Peter Leue • USt-IdNr.: DE811652418 • Steuer-Nr.: 29/059/60807 • EORI-Zoll-Nr.: DE4555554

Hausanschrift
Buckower Chaussee 69-70
12277 Berlin

Tel. +49 30 723 929-0
Fax +49 30 723 929-99

E-Mail: info@guk-berlin.de
Internet: www.guk.de
Shop: www.guk24.de

Commerzbank AG
IBAN: DE30 1008 0000 0782 9334 00
BIC: DRES DE FF 100

Qualitätsmanagement DQS ISO 9001:2015 Reg.-Nr. 019886 QM15

Gummipuffer für Fahrzeuge, Rampen, Überlade- & Wechselbrücken

Technische Gummi und Kunststoffe GmbH

Bezeichnung	Größe	Ausführung	Anwendungsbereich
Bulli-E/2	250 x 250 x 100 mm	vulkanisierter Neugummi	Überladebrücken (z.B. Loading)

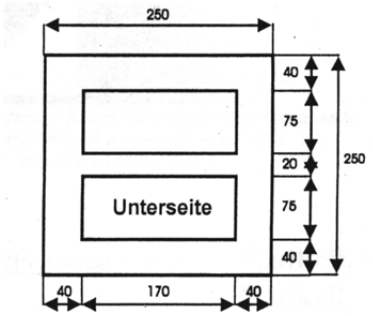

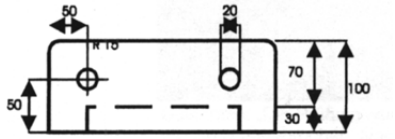

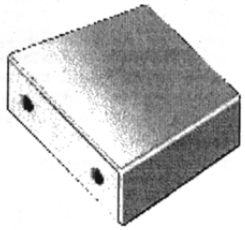

Bezeichnung	Größe	Ausführung	Anwendungsbereich
Big-Bulli	1.240 x 240 x 175 mm	PU-gebundenes Gummi-Granulat	Rampen allgemein, Absperrblock vor Gebäuden

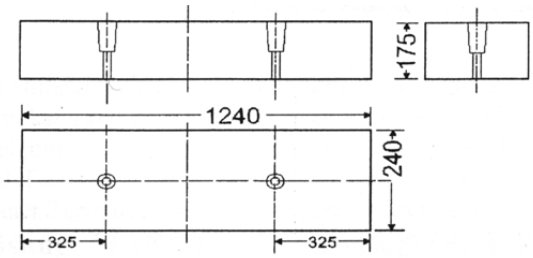

GuK Technische Gummi und Kunststoffe GmbH • Sitz der Gesellschaft Berlin • Registergericht Berlin Charlottenburg HRB 52424
Geschäftsführer: Mario Knoop, Peter Leue • USt-IdNr.: DE811652418 • Steuer-Nr.: 29/059/60807 • EORI-Zoll-Nr.: DE4555554

Hausanschrift
Buckower Chaussee 69-70
12277 Berlin

Tel. +49 30 723 929-0
Fax +49 30 723 929-99

E-Mail: info@guk-berlin.de
Internet: www.guk.de
Shop: www.guk24.de

Commerzbank AG
IBAN: DE30 1008 0000 0782 9334 00
BIC: DRES DE FF 100

Qualitätsmanagement DQS ISO 9001:2015 Reg.-Nr. 019886 QM15